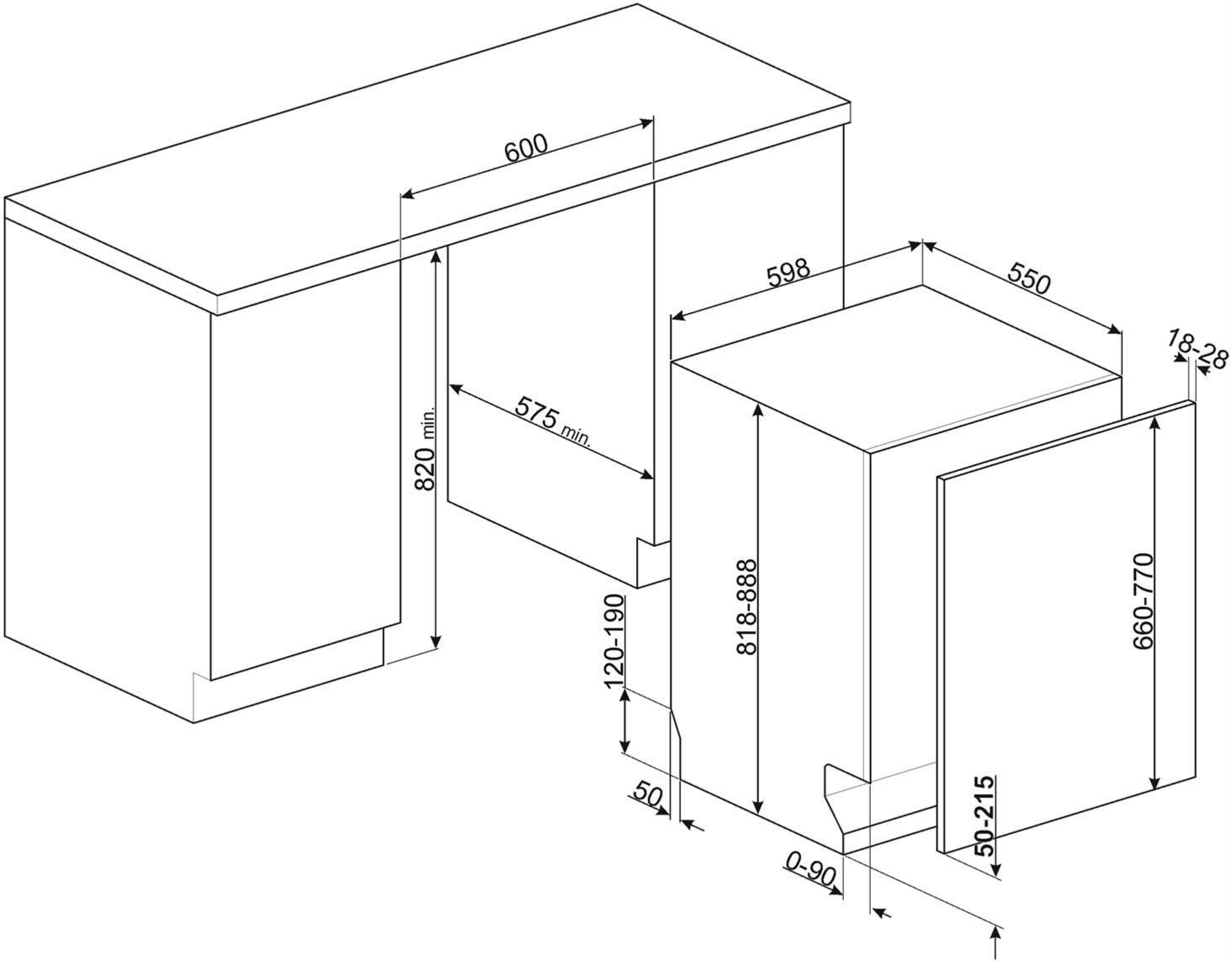
600
820 min.
575 min.
598
550
18-28
818-888
660-770
120-190
50
0-90
50-215